Technischer Bericht PolymerMetall®

TEC-# 016
Beispielanwendungen

Verwendete Produkte
PolymerMetalle

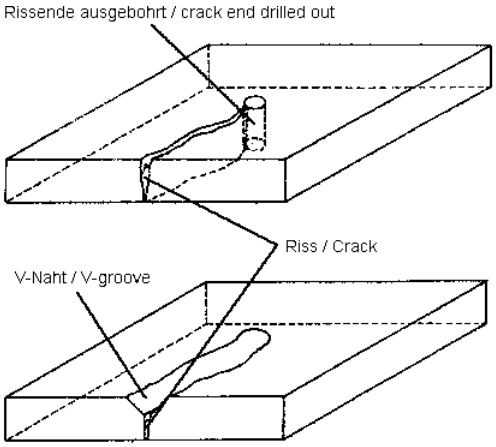

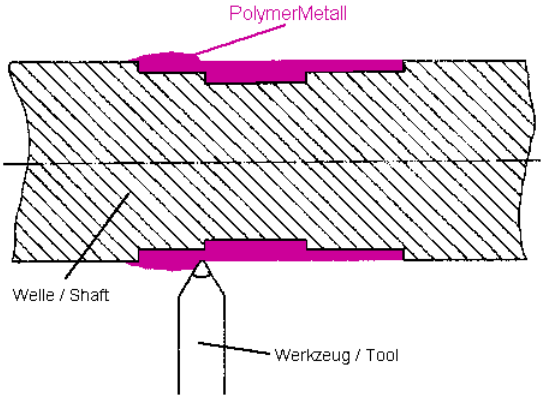

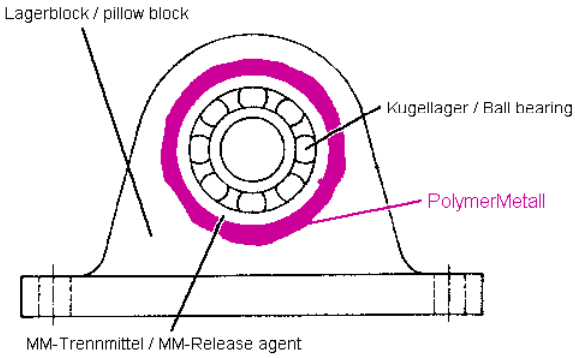

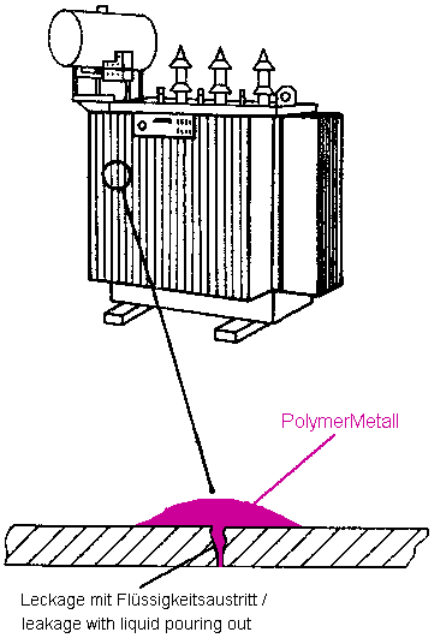

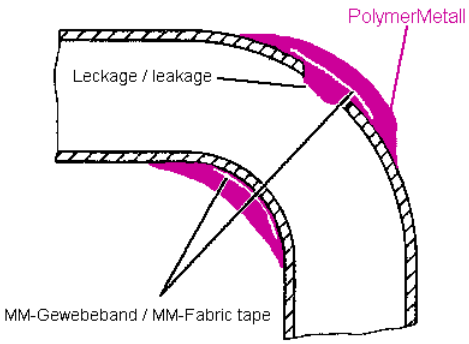

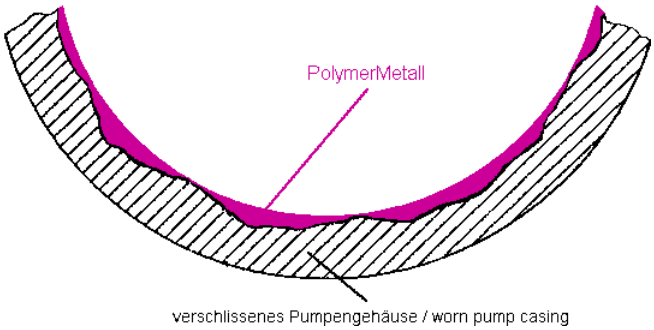

MultiMetall
the MetalExistenceCompany®

MultiMetall • Postfach 12 02 64 • 41720 Viersen • Deutschland
Tel: +49 (0) 21 62-97 00 9-0 • Fax: +49 (0) 21 62-97 00 9-11
Email: info@polymermetal.com • Web: www.polymermetal.com